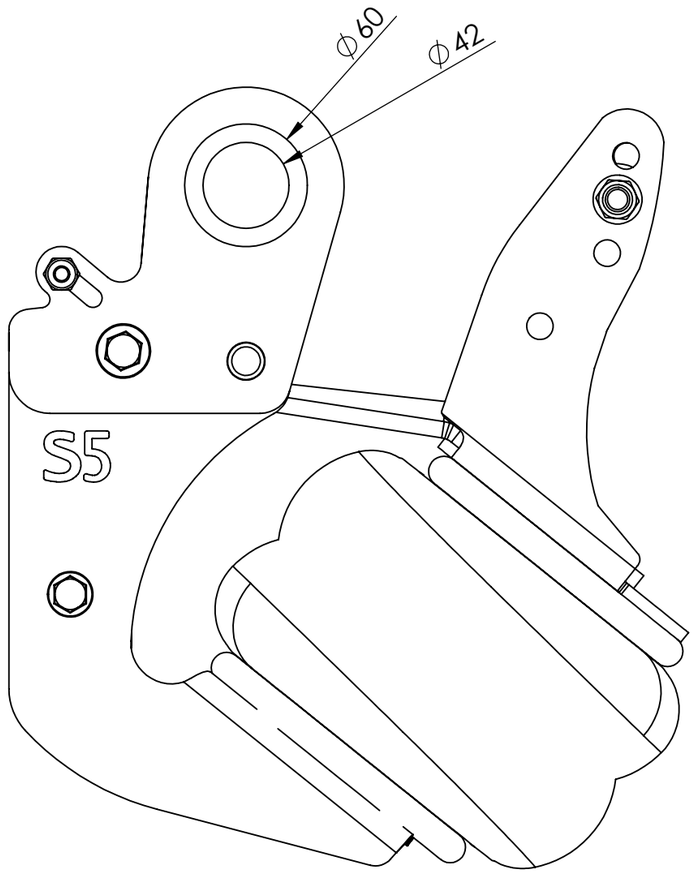

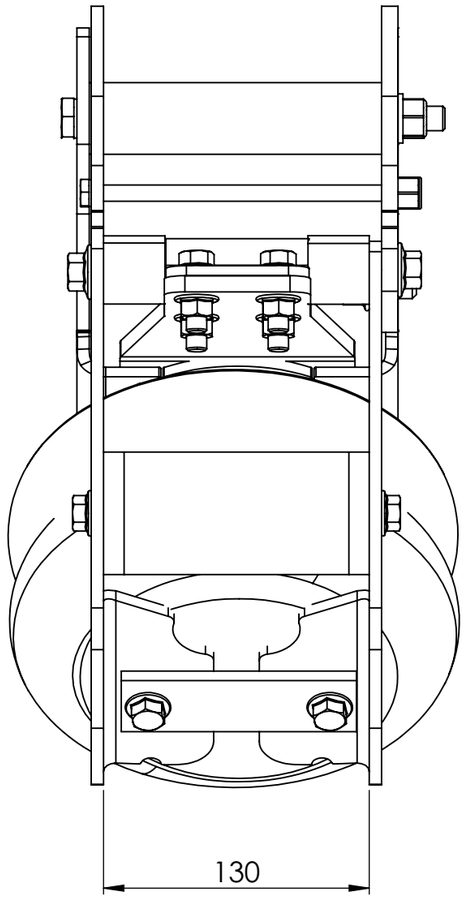

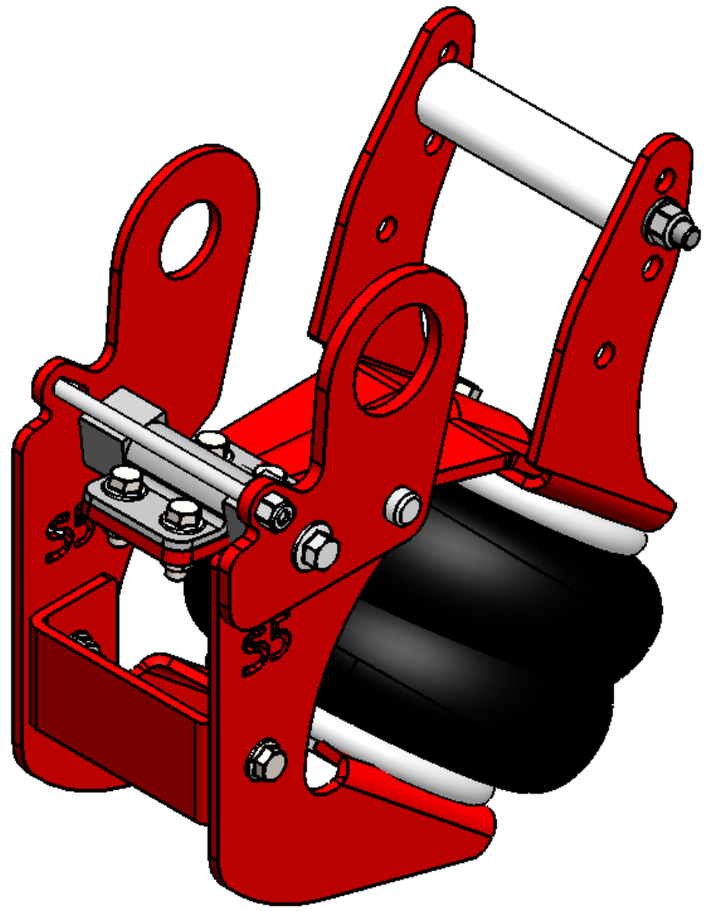

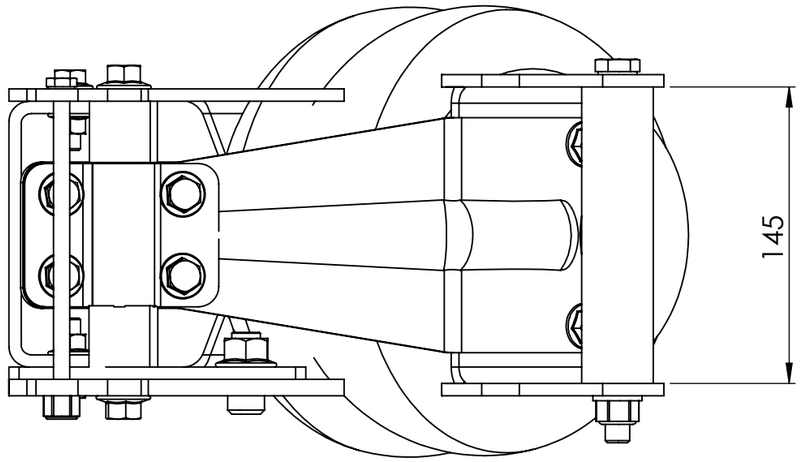

SENTIDO DE LA MARCHA

ELEVADOR ADAPTABLE PARA SUSPENSIONES ALII BP 70 M24

SALVO ESPECIFICACIÓN CONTRARIA: DIMENSIONES EN MILÍMETROS
RUGOSIDAD S-001/0002
TOLERANCIAS S-001/0001

SCHULZ IBERICA

PESO:

	NOMBRE	FIRMA	FECHA
DIBUJADO	D.T.		25/11/21
COMPROBADO			

DESCRIPCIÓN:

ELEVADOR BILATERAL C-52B GEN.3 MOD. BP70 ALO/ALM NEW BULON M24/S5

ESCALA:

DIMENSIONES: S/L

MATERIAL:

PLANO Nº: **760.010.052**

A3

PÁGINA 1 DE 1

MODELO DE UTILIDAD INDUSTRIAL. PATENTE SOLICITADA. RESERVADO DERECHO A MODIFICACIONES TECNICAS